Industriewinden

Elektrische und hydraulische Serie G2 Seilwinden,
hydraulische XL Seilwinden, Zubehör für Industrieseilwinden,
alternative Elektrowinden

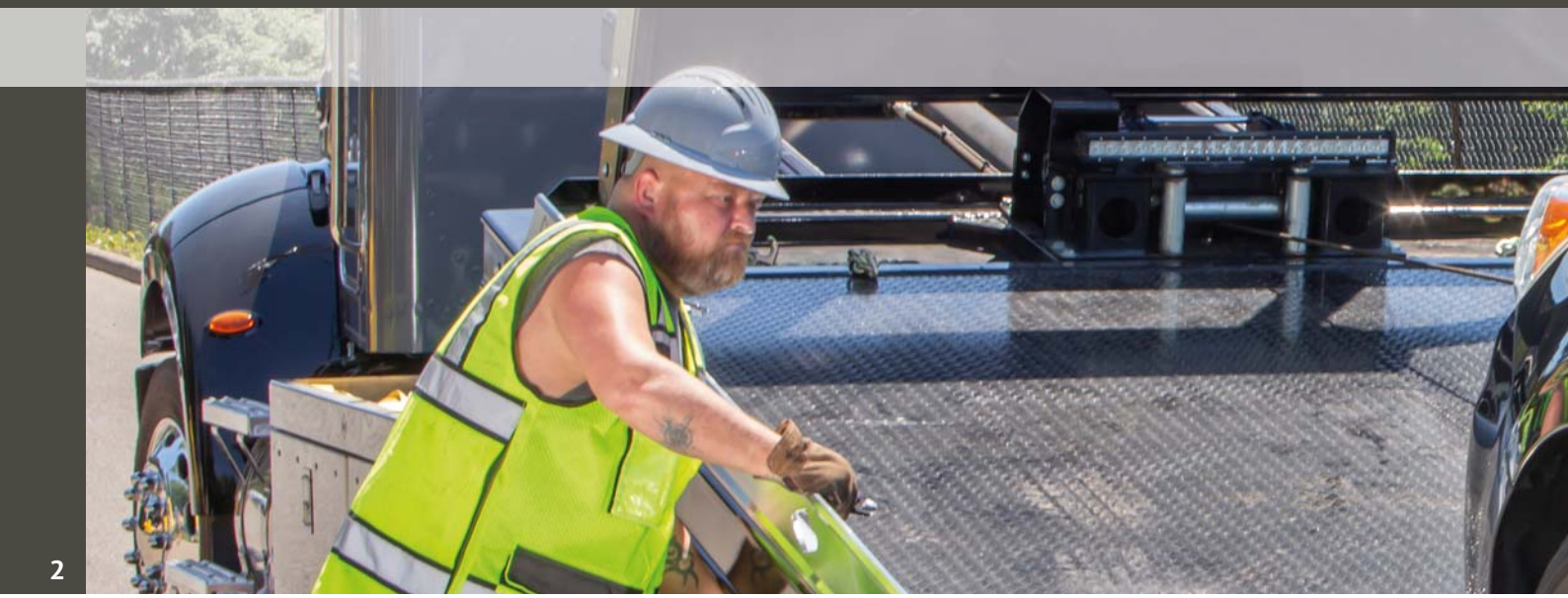

| Inhalt

EN Seilwinden **3**

Elektrische Serie G2 **4**

EN Serie G2 12 6

EN Serie G2 15 7

CE Serie G2 9 8

CE Serie G2 18 8

Übersicht Serie G2 Elektrowinden 9

Hydraulische Serie G2 **10**

CE Serie G2 9 12

EN Serie G2 12 13

EN Serie G2 15 14

CE Serie G2 18 15

Serie XL **16**

CE Serie 20XL 17

CE Serie 30XL 18

Zubehör **19**

Alternative Elektrowinden **22**

EN Zeon 8 22

Serie G2 Seilwinden gemäß EN14492-1

Serie G2 Seilwinden werden von Taubenreuther aus den USA importiert und sind mit elektrischem oder hydraulischem Antrieb erhältlich. Sie erfüllen ab Werk die Standards 2014/30/EU, 2011/65/EU, 2006/42/EC, sowie SAE J706 und sind auch gemäß EN14492-1 konstruiert. Wir statten die Seilwinden noch mit entsprechendem Seil, Überlastschutz und Notaus aus, sodass sie hierzulande auch im professionellem gewerblichem Abschleppeinsatz bestehen.

Lieferumfang der EN Seilwinden

| Elektrische EN Seilwinde

Seilwinde
Serie G2 12 oder 15
mit Kabelfernbedienung

Stahlseil 25 m x 11,5 mm,
Bruchlast 136 kN bei Serie 15,
bzw.
27 m x 10,5 mm, Bruchlast
110,32 kN bei Serie 12

OLI **Überlastschutz**,
voreingestellt auf die
jeweilige Seilwinde

Notausschalter

Sicherungsklappe
Freilauf

| Hydraulische EN Seilwinde

Seilwinde
Serie G2 12 oder 15

Stahlseil 25 m x 11,5 mm,
Bruchlast 136 kN bei Serie 15,
bzw.
27 m x 10,5 mm, Bruchlast
110,32 kN bei Serie 12

Sicherungsklappe
Freilauf

Von Fahrzeugseite gem. EN14492-1 zusätzlich erforderlich:
- Überdruckventil
- Notausventil

Elektrowinden

Elektrische Serie G2

WARN Elektrowinden eignen sich für alle Abschlepper und Nutzfahrzeuge, wo eine elektrische Winde bevorzugt wird. Die bisherigen Serie-Winden von WARN wurden komplett neu entwickelt und sind nun als Serie G2 erhältlich. Sie bieten mehr Leistung, verbesserte Haltbarkeit und größere Effizienz. Dies wird u.a. durch das völlig neu entwickelte Planetengetriebe ermöglicht.
Die WARN Elektrowinden für den industiellen Einsatz sind mit max. Zugkräften von 4 100 kg, 5 400 kg, 6 800 kg oder 8 100 kg erhältlich. Die beliebten Seilwinden Serie G2 12 und 15 liefern wir auch mit Zubehör gemäß EN Standard aus.

Einfache Wartung und Instandhaltung

Elektrische Serie G2 Seilwinden passen sich Ihren Anforderungen an. Einzelne Komponenten wie Getriebegehäuse, Lagerschilder, Trommel und Motor sind einfach austauschbar, sodass Servicearbeiten zum Kinderspiel werden.

① **Freilaufkupplung**

- Mehrere Freilauf-Optionen: manuelle, Luft- und Hebel-Fernbedienung, sowie Blindstopfen zur Deaktivierung

② **Kräftiger Elektromotor**

- Vier Positionen möglich, leicht zugängliche Motorhalterungen erleichtern Wartung

③ **Getriebegehäuse**

- Ausrichtung in zwölf Positionen möglich

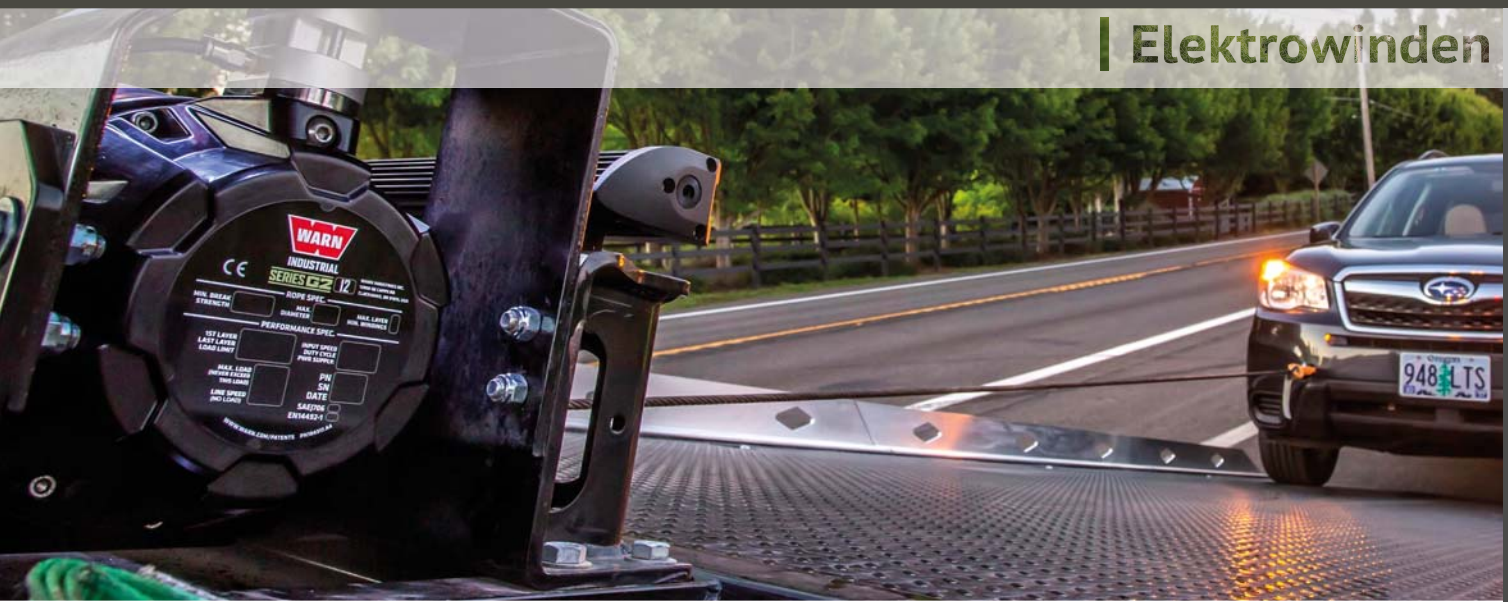

Eigenschaften Serie G2 Elektrowinden

④ Robuste Lagerschilder

- Edelstahl Befestigungen für die Verbindungsstangen dienen als Scherbolzen, wenn eine Verbindungsstange zu brechen droht

⑤ Einfach erreichbarer Freilaufhebel

- Leicht greifbar, für eine einfache Bedienung

⑥ Kraftvolle Bremse in der Trommel

- Hält die volle Last, für sicheres Arbeiten

⑦ Käteresistenter Antrieb

- Zahnräder aus gehärtetem Stahl, Kugellager und Schmiermittel in Luftfahrtqualität ermöglichen selbst bei niedrigsten Temperaturen eine zuverlässige Drehung der Trommel

⑧ Ausrichtbarer Elektromotor

- In vier Positionen ausrichtbar, arbeitet schnell und leistungsstark, einfach zugänglich und deshalb auch einfach zu warten

⑨ Korrosionsschutz

- Gehäuse mit hochwertiger Beschichtung

⑩ Verbesserte Abdichtung

- Staub- und wasserdicht auch unter schwierigen Bedingungen, entspricht IP68 / IP 69K

⑪ Planetengetriebe

- Schnell, leise, zuverlässig! Deutlich reduzierter Geräusch und Vibrationspegel im Vergleich zum Vorgänger

Kabelfernbedienung

- Serienmäßig im Lieferumfang, langlebig und einfach zu bedienen

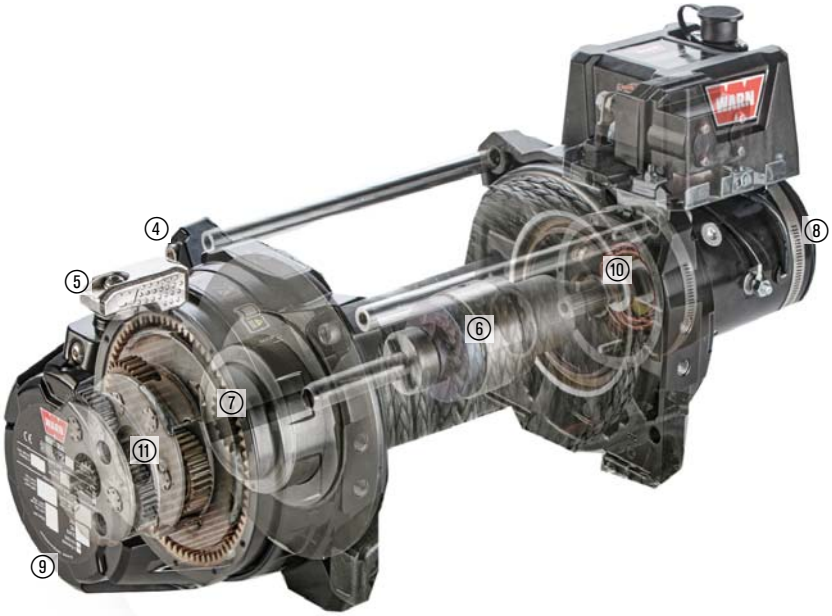

| Elektrowinden

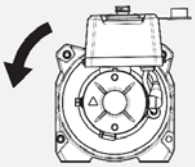

Best. Nr. 1-104440EN

Drehrichtung Trommel: gegen Uhrzeigersinn

| EN Serie G2 12, elektrisch

Technische Daten

Max. Zugkraft	5 443 kg
Motor	24 V, ausrichtbar in 4 Positionen
Stahlseil	27 m x 10,5 mm
Mindestbruchkraft Seil	110 kN
Max. Seillagen	4
Trommeldurchmesser	102 mm
Flanschdurchmesser	209 mm
Trommellänge zw. Flanschen	253 mm
Getriebe	Planetengetriebe Gehäuse in 12 Positionen ausrichtbar
Freilauf	Manuell, Hebel
Übersetzung	266:1
Bedienung	Kabelfernbedienung
Bremse	Automatische Scheibenbremse
Abdichtung	IP68 / IP69k
Geräuschpegel	86 dB
Betriebstemperatur	-40 °C bis 70 °C
Versandgewicht	45 kg
Standards	EN14492-1:2006, 2014/30/EU, 2011/65/EU, 2006/42/EC, SAE J706

Leistungsdaten

Max. Zuglast		Max. Seilgeschwindigkeit ohne Last	
Seillage	kg	Seillage	m/min
1	5 443	1	7,6
2	4 547	2	8,3
3	3 904	3	9,0
4	3 420	4	9,8

Leistung 1. (unterste) Seillage			
Zuglast	Stromaufnahme	Seilgeschw.	Arbeitszyklus
kg	A	m/min	min/10 min
0	47	7,6	4:00
907	86	4,4	2:45
1 814	118	3,3	1:50
2 722	147	2,9	1:10
3 629	177	2,5	0:50
4 536	210	2,1	0:30
5 443	236	2,0	0:20

Abmessungen mm

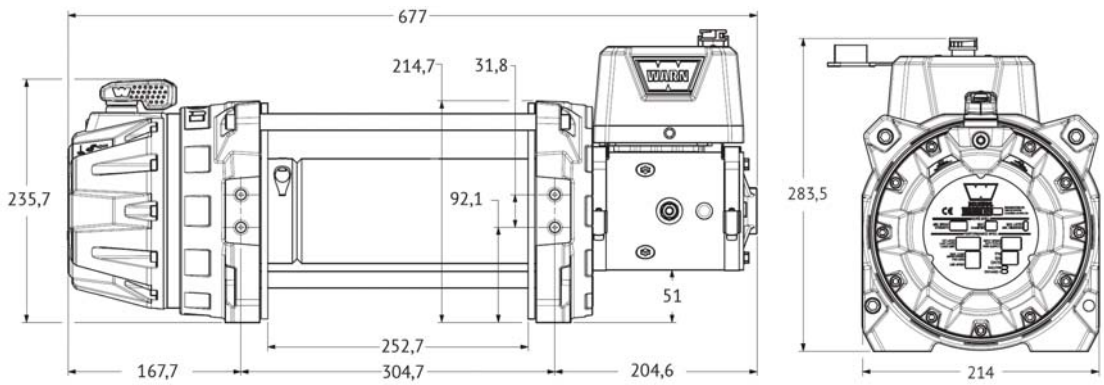

EN Serie G2 15, elektrisch

Best. Nr. 1-104540EN

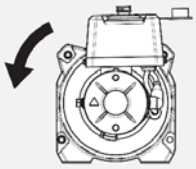

Drehrichtung Trommel: gegen Uhrzeigersinn

Technische Daten

Max. Zugkraft	6 804 kg
Motor	24 V, ausrichtbar in 4 Positionen
Stahlseil	25 m x 11,5 mm
Mindestbruchkraft Seil	136 kN
Max. Seillagen	3
Trommeldurchmesser	102 mm
Flanschdurchmesser	209 mm
Trommellänge zw. Flanschen	253 mm
Getriebe	Planetengetriebe Gehäuse in 12 Positionen ausrichtbar
Freilauf	Manuell, Hebel
Übersetzung	321:1
Bedienung	Kabelfernbedienung
Bremse	Automatische Scheibenbremse
Abdichtung	IP68 / IP69k
Geräuschpegel	86 dB
Betriebstemperatur	-40 °C bis 70 °C
Versandgewicht	45 kg
Standards	EN14492-1:2006, 2014/30/EU, 2011/65/EU, 2006/42/EC, SAE J706

Leistungsdaten

Max. Zuglast		Max. Seilgeschwindigkeit ohne Last	
Seillage	kg	Seillage	m/min
1	6 804	1	6,2
2	5 567	2	6,6
3	4 710	3	6,9

Leistung 1. (unterste) Seillage			
Zuglast	Stromaufnahme	Seilgeschw.	Arbeitszyklus
kg	A	m/min	min/10 min
0	46	6,2	2:30
1 361	97	3,3	1:30
2 722	137	2,3	0:50
4 082	177	1,9	0:30
5 443	220	1,5	0:15
6 804	261	1,1	0:10

Abmessungen mm

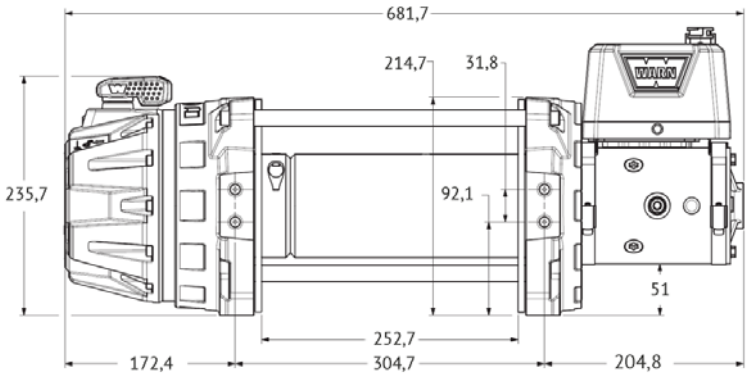

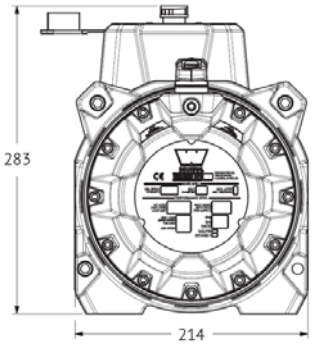

| Elektrowinden

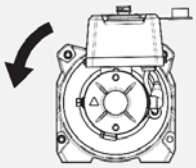

Best. Nr. 1-104340

Drehrichtung Trommel: gegen Uhrzeigersinn

Best. Nr. 1-104640

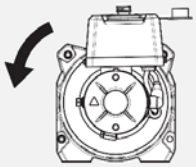

Drehrichtung Trommel: gegen Uhrzeigersinn

Technische Daten

Max. Zugkraft	4082 kg	8 165 kg
Empfohlenes Seil	27 m x 10,5 mm oder 32 m x 10,5 mm	25 m x 11,5 mm oder 30 m x 11,5 mm
Mindestbruchkraft empf. Seil	110 kN	136 kN
Max. Seillagen	4	3
Übersetzung	212:1	321:1
Versandgewicht	44 kg	46 kg
Standards	SAE J706; 2011/65/EU: EN63000:2018; 2014/30/EU: EN50489:2010, ISO 7637-2:2011, CISPR25; 2006/42/EC: EN ISO 12100:2010, EN60529:1992+A2:2013;	SAE J706; 2011/65/EU: EN63000:2018; 2014/30/EU: EN50489:2010, ISO 7637-2:2011, CISPR25; 2006/42/EC: EN ISO 12100:2010, EN60529:1992+A2:2013;

| CE Serie G2 9

Leistungsdaten Serie G2 9

Leistung nach Seillage		
Seillage	Zuglast kg	Seilgeschw, m/min
1	4 082	9
2	3 485	9,8
3	3 040	10,5
4	2 696	11,3

Leistung 1. (unterste) Seillage			
Zuglast	Stromauf-nahme	Seil-geschw.	Arbeits-zyklus
kg	A	m/min	min/10 min
0	48	9	4:15
680	83	5,6	2:45
1 363	114	4,3	1:40
2 041	143	3,8	1:10
2 722	172	3,4	0:40
3 402	199	2,8	0:30
4 082	221	2,7	0:20

| CE Serie G2 18

Leistungsdaten Serie G2 18

Leistung nach Seillage		
Seillage	Zuglast kg	Seilgeschw, m/min
1	8 165	6,2
2	6 680	6,6
3	5 652	6,9

Leistung 1. (unterste) Seillage			
Zuglast	Stromauf-nahme	Seil-geschw.	Arbeits-zyklus
kg	A	m/min	min/10 min
0	46	6,2	2:30
1 361	67	3,3	1:30
2 722	137	2,3	1:30
4 082	177	1,9	0:30
5 443	220	1,5	0:15
6 804	261	1,1	0:10
8 165	290	1,2	0:05

Übersicht Serie G2 Elektrowinden

Modell	Serie G2 9	Serie G2 12	Serie G2 15	Serie G2 18
Auslieferung gem. EN14492	Nein	Ja	Ja	Nein
Max. Zugkraft	4 082 kg	5 443 kg	6 804 kg	8 165 kg
Motor	24V	24V	24V	24V
Max. Seildurchmesser	10,5 mm	10,5 mm	11,5 mm	11,5 mm
Erford. Mind.bruchkraft Seil	110 kN	110 kN	136 kN	136 kN
Max. Seillagen	4	4	3	3
Trommeldurchmesser	102 mm	102 mm	102 mm	102 mm
Flanschdurchmesser	209 mm	209 mm	209 mm	209 mm
Trommellänge zw. Flanschen	253 mm	253 mm	253 mm	253 mm
Getriebe	Planetengetriebe	Planetengetriebe	Planetengetriebe	Planetengetriebe
Freilauf	Manuell, Hebel	Manuell, Hebel	Manuell, Hebel	Manuell, Hebel
Übersetzung	212:1	266:1	321:1	321:1
Bedienung	Kabelfernbedienung	Kabelfernbedienung	Kabelfernbedienung	Kabelfernbedienung
Bremse	Scheibenbremse	Scheibenbremse	Scheibenbremse	Scheibenbremse
Abdichtung	IP68 / IP69k	IP68 / IP69k	IP68 / IP69k	IP68 / IP69k
Geräuschpegel	86 dB	86 dB	86 dB	86 dB
Betriebstemperatur	-40 °C bis 70 °C	-40 °C bis 70 °C	-40 °C bis 70 °C	-40 °C bis 70 °C
L x B x H	677 x 214 x 284 mm	677 x 214 x 284 mm	682 x 214 x 284 mm	682 x 214 x 284 mm
Versandgewicht (nur Seilwinde)	44 kg	45 kg	45 kg	46 kg

Werden entsprechend EN14492 ausgeliefert:

- ✓ Inklusive Stahlseil
- ✓ Inklusive Überlastschutz
- ✓ Inklusive Notausschalter

Unsere Datenblätter mit noch mehr Details zu den einzelnen Winden finden Sie bei der jeweiligen Winde im Internet unter „Dokumente“

www.taubenreuther.de > Alle Produkte > WARN Seilwinden > Industrieseilwinden

www.taubenreuther.at > Alle Produkte > WARN Seilwinden > Industrieseilwinden

Hydraulikwinden

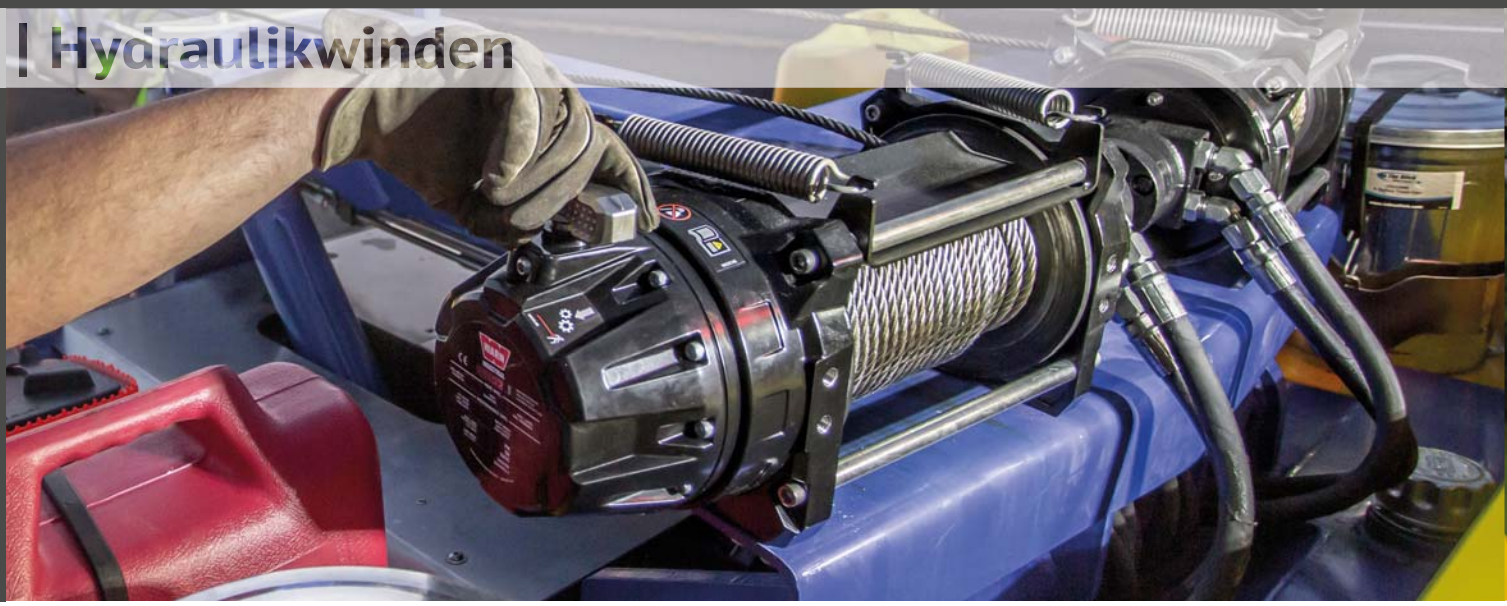

Hydraulische Serie G2

WARN Hydraulikwinden sind die idealen Arbeitstiere für den professionellen Einsatz auf Abschleppern. Die seit Jahrzehnten bewährten Serie-Winden von WARN wurden komplett neu entwickelt und sind nun als Serie G2 erhältlich. Das neue Design überzeugt durch noch mehr Robustheit, einfachere Wartung und ein noch effizienteres Getriebe für mehr Leistung und eine längere Lebensdauer. Die WARN Hydraulikwinden sind mit max. Zugkräften von 4 100 kg, 5 400 kg, 6 800 kg oder 8 100 kg erhältlich.

Einfache Wartung und Instandhaltung

Serie G2 Hydraulikwinden passen sich Ihren Anforderungen an. Einzelne Komponenten wie Getriebegehäuse, Lagerschilder, Trommel und Motor sind einfach austauschbar, sodass Servicearbeiten zum Kinderspiel werden.

① **Kupplung**

- Mehrere Freilauf-Optionen: manuelle, Luft- und Hebel-Fernbedienung, sowie Blindstopfen zur Deaktivierung

② **PARKER Hydraulikmotor**

- Vier Positionen möglich, leicht zugängliche Motorhalterungen erleichtern Wartung

③ **Getriebegehäuse**

- Ausrichtung in zwölf Positionen möglich

Eigenschaften Serie G2 Hydraulikwinden

④ Robuste Lagerschilder

- Edelstahl Befestigungen für die Verbindungsstangen dienen als Scherbolzen, wenn eine Verbindungsstange zu brechen droht

⑤ Einfach erreichbarer Freilaufhebel

- Leicht greifbar, für eine einfache Bedienung

⑥ Kraftvolle Bremse in der Trommel

- Hält die volle Last, für sicheres Arbeiten

⑦ Käteresistenter Antrieb

- Zahnräder aus gehärtetem Stahl, Kugellager und Schmiermittel in Luftfahrtqualität ermöglichen selbst bei niedrigsten Temperaturen eine zuverlässige Drehung der Trommel

⑧ Ausrichtbarer Hydraulikmotor

- In vier Positionen ausrichtbar, arbeitet schnell und leistungsstark, einfach zugänglich und deshalb auch einfach zu warten

⑨ Korrosionsschutz

- Gehäuse mit hochwertiger Beschichtung

⑩ Verbesserte Abdichtung

- Staub- und wasserdicht auch unter schwierigen Bedingungen, entspricht IP68 / IP 69K

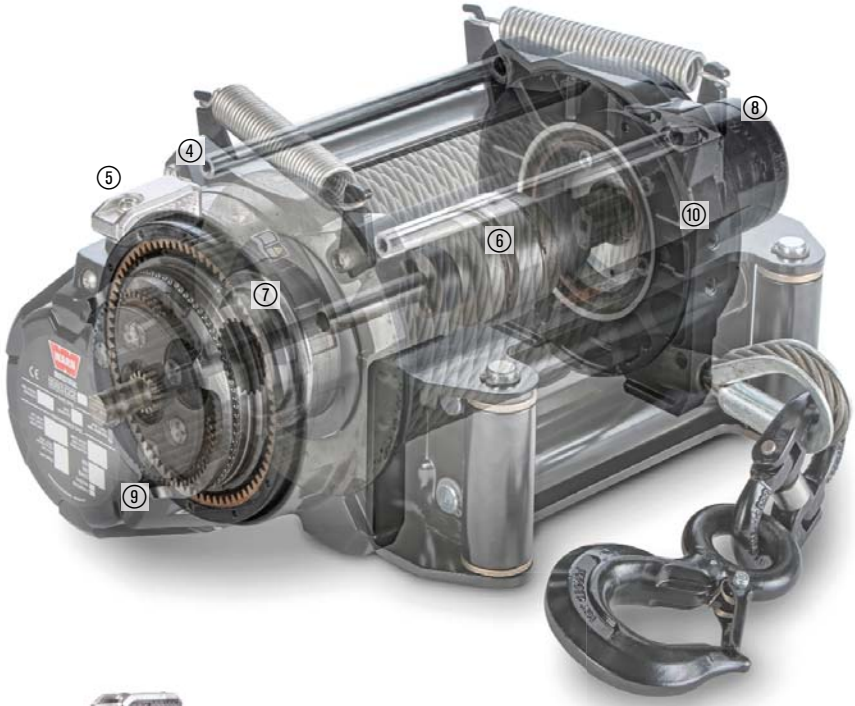

| Hydraulikwinden

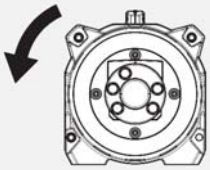

Best. Nr. 1-105330

Drehrichtung Trommel: gegen Uhrzeigersinn

| CE Serie G2 9, hydraulisch

Technische Daten

Max. Zugkraft	4 082 kg
Motor	Hydraulisch, 50 ccm in 4 Positionen ausrichtbar
Max. Durchflussleistung bei Nennlast	57 l/min
Max. Arbeitsdruck	172 bar
Empfohlenes Seil	27 m x 10,5 mm oder 32 m x 10,5 mm
Mindestbruchkraft empf. Seil	110 kN
Max. Seillagen	4
Trommeldurchmesser	102 mm
Flanschdurchmesser	209 mm
Trommellänge zwischen Flanschen	253 mm
Getriebe	Planetengetriebe Gehäuse in 12 Positionen ausrichtbar
Freilauf	Manuell - Hebel oder Luftfreilauf
Übersetzung	36:1
Bremse	Scheibenbremse
Abdichtung	IP 68 / IP 69k
Geräuschpegel	86 dB
Betriebstemperatur	-40 °C bis 70 °C
Versandgewicht	39 kg
Standards	2014/30/EU, 2011/65/EU, 2006/42/EC, SAE J706

Leistungsdaten

Max. Zuglast		Max. Seilgeschwindigkeit ohne Last	
Seillage	kg	Seillage	m/min (bei Durchflussleistung 57 l/min)
1	4 082	1	12,2
2	3 485	2	14,3
3	3 040	3	16,4
4	2 696	4	18,4

Leistung 1. (unterste) Seillage	
Zuglast kg	Druck bar
0	33
680	55
1 361	77
2 041	100
2 722	123
3 402	153
4 082	178

Abmessungen mm

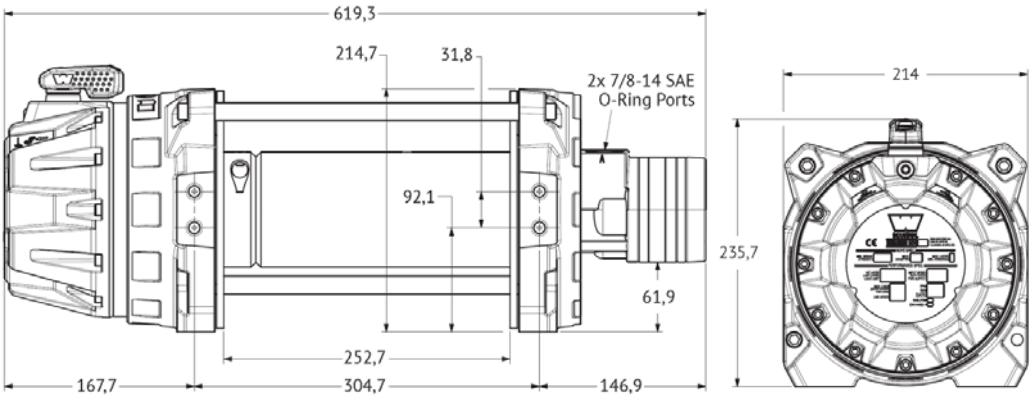

EN Serie G2 12, hydraulisch

Best. Nr. 1-105440

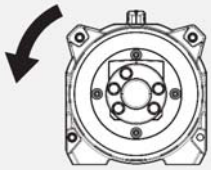

Drehrichtung Trommel: gegen Uhrzeigersinn

Technische Daten

Max. Zugkraft	5 443 kg
Motor	Hydraulisch, 65 ccm in 4 Positionen ausrichtbar
Max. Durchflussleistung bei Nennlast	57 l/min
Max. Arbeitsdruck	172 bar
Stahlseil	**25 m x 11,5 mm**
Mindestbruchkraft Seil	**136 kN**
Max. Seillagen	**3**
Trommeldurchmesser	102 mm
Flanschdurchmesser	209 mm
Trommellänge zwischen Flanschen	253 mm
Getriebe	Planetengetriebe Gehäuse in 12 Positionen ausrichtbar
Freilauf	Manuell - Hebel oder Luftfreilauf
Übersetzung	36:1
Bremse	Scheibenbremse
Abdichtung	IP 68 / IP 69k
Geräuschpegel	86 dB
Betriebstemperatur	-40 °C bis 70 °C
Versandgewicht	39 kg
Standards	EN14492-1:2006*, 2014/30/EU, 2011/65/EU, 2006/42/EC, SAE J706 * von Fahrzeugseite Notaus- und Über-druckventil erforderlich

Leistungsdaten

Max. Zuglast		Max. Seilgeschwindigkeit ohne Last	
Seillage	kg	Seillage	m/min (bei Durchflussleistung 57 l/min)
1	5 443	1	9,3
2	4 547	2	11,2
3	3 904	3	13,0

Leistung 1. (unterste) Seillage	
Zuglast kg	Druck bar
0	30
907	51
1 814	73
2 722	96
3 629	121
4 536	147
5 443	174

Abmessungen mm

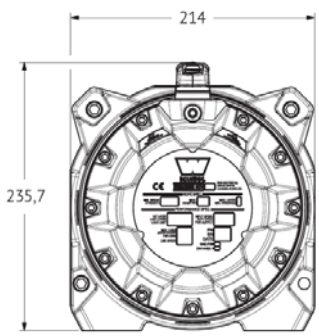

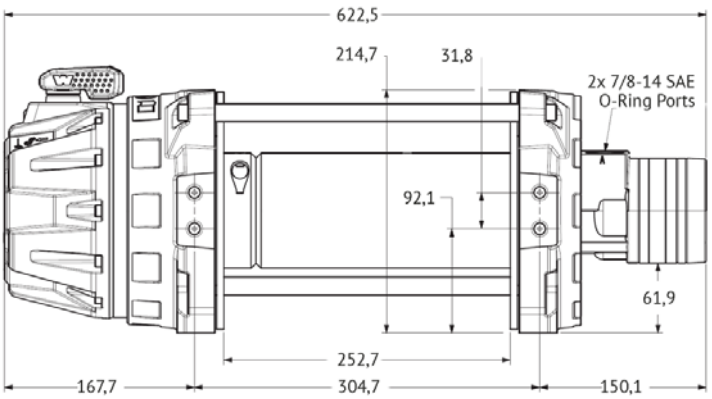

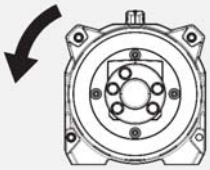

Best. Nr. 1-105550

Drehrichtung Trommel: gegen Uhrzeigersinn

| EN Serie G2 15, hydraulisch

Technische Daten

Max. Zugkraft	6 804 kg
Motor	Hydraulisch, 80 ccm in 4 Positionen ausrichtbar
Max. Durchflussleistung bei Nennlast	57 l/min
Max. Arbeitsdruck	172 bar
Stahlseil	**25 m x 11,5 mm**
Mindestbruchkraft Seil	**136 kN**
Max. Seillagen	**3**
Trommeldurchmesser	102 mm
Flanschdurchmesser	209 mm
Trommellänge zwischen Flanschen	253 mm
Getriebe	Planetengetriebe Gehäuse in 12 Positionen ausrichtbar
Freilauf	Manuell - Hebel oder Luftfreilauf
Übersetzung	36:1
Bremse	Scheibenbremse
Abdichtung	IP 68 / IP 69
Geräuschpegel	86 dB
Betriebstemperatur	-40 °C bis 70 °C
Versandgewicht	40 kg
Standards	EN14492-1:2006*, 2014/30/EU, 2011/65/EU, 2006/42/EC, SAE J706 * von Fahrzeugseite Notaus- und Überdruckventil erforderlich

Leistungsdaten

Max. Zuglast		Max. Seilgeschwindigkeit ohne Last	
Seillage	kg	Seillage	m/min (bei Durchflussleistung 57 l/min)
1	6 804	1	7,5
2	5 567	2	9,2
3	4 710	3	10,9

Leistung 1. (unterste) Seillage	
Zuglast kg	Druck bar
0	26
1 134	50
2 268	74
3 402	98
4 536	121
5 670	145
6 804	169

Abmessungen mm

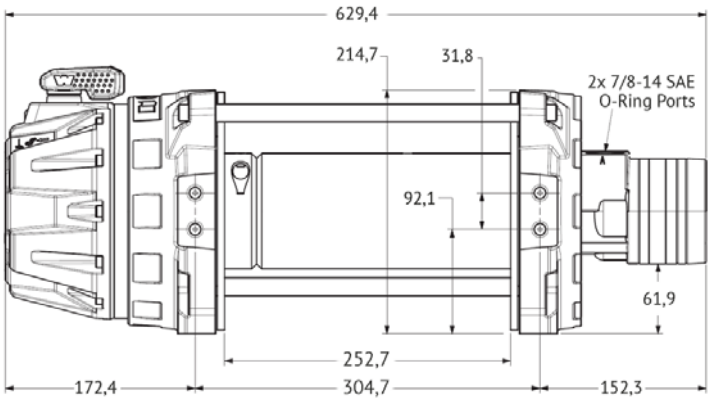

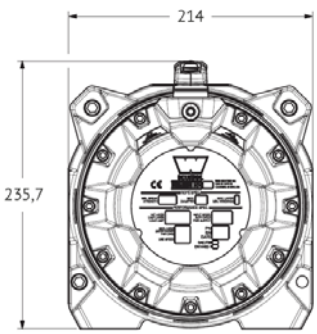

CE Serie G2 18, hydraulisch

Best. Nr. 1-105660

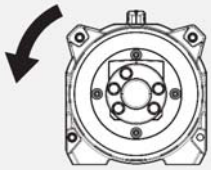

Drehrichtung Trommel: gegen Uhrzeigersinn

Technische Daten

Max. Zugkraft	8 165 kg
Motor	Hydraulisch, 98 ccm in 4 Positionen ausrichtbar
Max. Durchflussleistung bei Nennlast	57 l/min
Max. Arbeitsdruck	172 bar
Empfohlenes Seil	25 m x 11,5 mm oder 30 m x 11,5 mm
Mindestbruchkraft empf. Seil	136 kN
Max. Seillagen	3
Trommeldurchmesser	102 mm
Flanschdurchmesser	209 mm
Trommellänge zwischen Flanschen	253 mm
Getriebe	Planetengetriebe Gehäuse in 12 Positionen ausrichtbar
Freilauf	Manuell - Hebel oder Luftfreilauf
Übersetzung	36:1
Bremse	Scheibenbremse
Abdichtung	IP 68 / IP 69
Geräuschpegel	86 dB
Betriebstemperatur	-40 °C bis 70 °C
Versandgewicht	40 kg
Standards	2014/30/EU, 2011/65/EU, 2006/42/EC, SAE J706

Leistungsdaten

Max. Zuglast		Max. Seilgeschwindigkeit ohne Last	
Seillage	kg	Seillage	m/min (bei Durchflussleistung 57 l/min)
1	8 165	1	6,3
2	6 680	2	7,7
3	5 652	3	9,1

Leistung 1. (unterste) Seillage	
Zuglast kg	Druck bar
0	26
1 361	47
2 722	70
4 082	94
5 443	120
6 804	145
8 165	170

Abmessungen mm

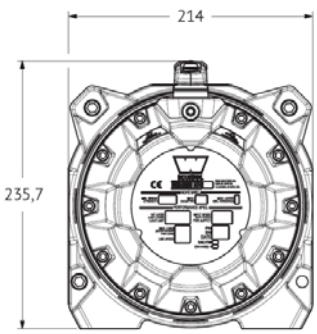

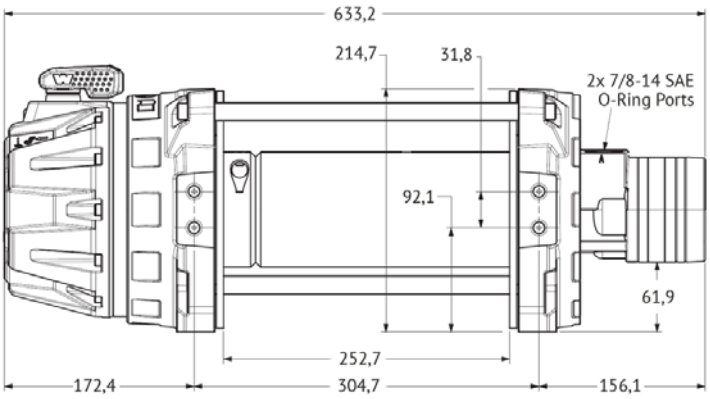

| XL Hydraulikwinden

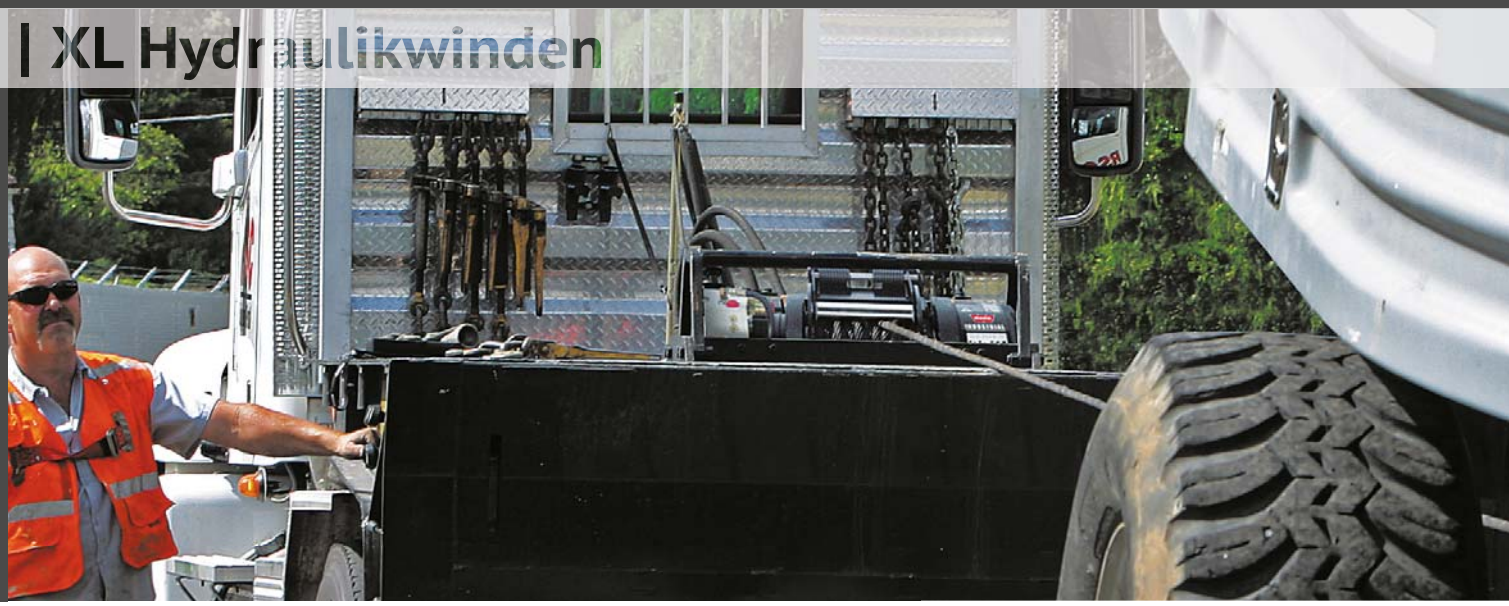

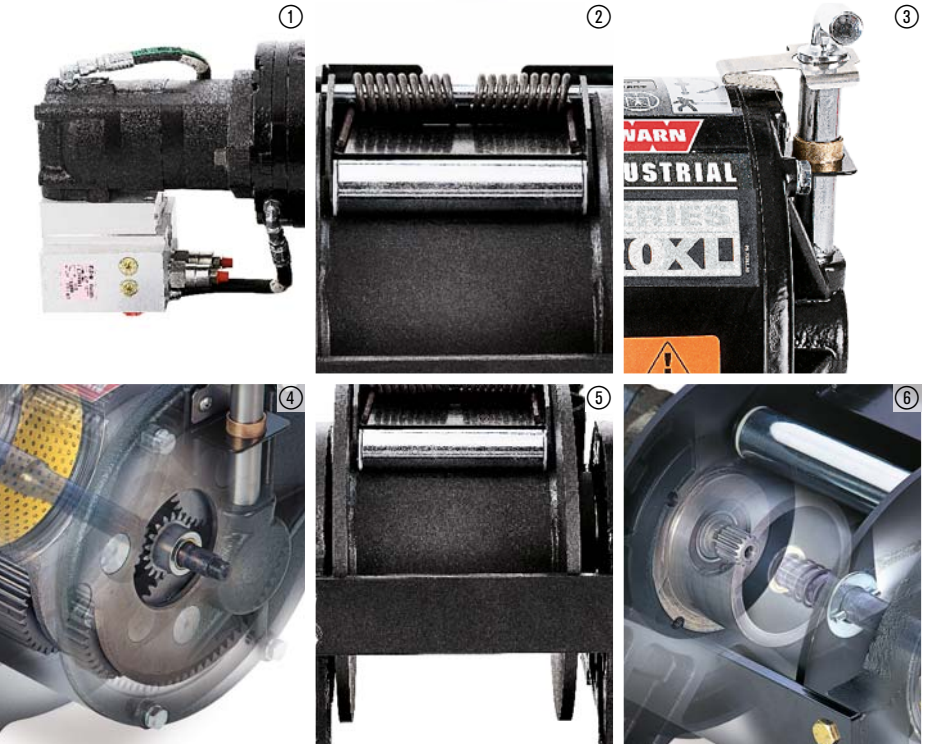

| Serie XL

Mit den WARN Serie XL Seilwinden meistern Sie die schwierigsten Arbeiten, wie das Bergen von schweren Fahrzeugen oder Wracks aus schwer zugänglichen Gräben. Sie bieten lange Arbeitszyklen, wahlweise lange oder kurze Trommeln, ein robustes, zweistufiges Planetengetriebe aus gehärtetem Nikkel-Chromoly und eine Zugkraft von bis zu 13 608 kg. Die Serie XL Winden sind auf Anfrage auch in einer Low Pressure Version erhältlich, die weniger Druck benötigt. Außerdem bietet WARN diese Winden noch in einer Ausführung mit zwei unterschiedlichen Geschwindigkeiten an. Zu diesen Seilwinden finden Sie alle Datenblätter unter **taubenreuther.de bzw. taubenreuther.at > WARN Seilwinden > Industrieseilwinden > Hydraulikseilwinden**
oder kontaktieren Sie uns, gerne senden wir Ihnen die gewünschten Daten zu!

Eigenschaften der Serie XL Seilwinden

① **Hochleistungs-Hydraulikmotor**
- Mit großer Durchflussleistung

② **Seildruckplatte**
- Serienmäßig enthalten, zur Unterstützung des gleichmäßigen Auf- und Abspulen

③ **Mechanischer Freilauf oder Luftfreilauf**
- Für einfache Bedienung, keine Federn, keine herausspringende Teile

④ **Effizientes, robustes Getriebe**
- Ausgelegt für Langzeitschmierung, einfache Wartung

⑤ **Windentrommel**
- Mit extra großem Durchmesser für eine längere Lebensdauer des Seils

⑥ **Automatische Federspeicher-Scheibenbremse**
- Arbeitet zuverlässig und hält die volle Last

| Serie 20 XL

Technische Daten

Max. Zugkraft	9 072 kg
Motor	Hydraulisch, 131 ccm
Max. Durchflussleistung bei Nennlast	76 l/min
Max. Arbeitsdruck	207 bar
Max. Seildurchmesser	14,3 mm mm
Erford. Mindestbruchkraft Seil	15 241 kg
Trommeldurchmesser	146 mm
Flanschdurchmesser	311 mm
Trommellänge zwischen Flanschen	203 mm (kurz) / 356 mm (lang)
Freilauf	Hebel oder Luftfreilauf
Übersetzung	28,5:1
Versandgewicht	135 kg (kurz) / 146 kg (lang)
Standards	SAE J706 und EU Directive 98/37/EC und 2006/42/EC

Best. Nr. 1-77550 (F[1], k[2])
1-74750 (L[1], k[2])
1-77570 (F[1], l[2])
1-77560 (L[1], l[2])

[1] F = mit Freilaufhebel, L = mit Luftfreilauf

[2] k = kurze Trommel, l = lange Trommel

Leistungsdaten bei Durchflussleistung 76 l/min

Max. Zuglast		Max. Seilgeschwindigkeit ohne Last	
Seillage	kg	Seillage	m/min
	20 XL		20 XL
1	9 072	1	8,7
2	7 700	2	10,2
3	6 688	3	11,8
4	5 911	4	13,3
5	5 296	5	14,9

Leistung 1. (unterste) Seillage	
Zuglast kg	Druck bar
0	73
2 268	103
4 563	143
6 804	181
9 072	207

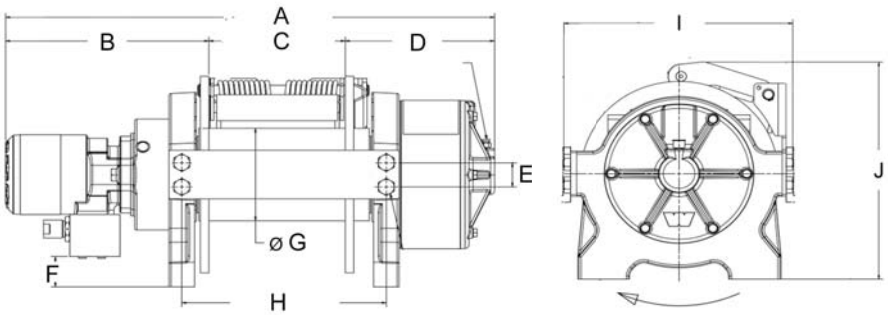

Abmessungen mm

	20XL kurz	20XL lang
A	728,8	881,2
B	303,0	303,0
C	203,2	355,6
D	222,6	222,6
E	38,1	38,1
F	48,2	48,2
G	Ø 146	Ø 146
H	304,8	457,2
I	360,2	360,2
J	339,7	339,7

| XL Hydraulikwinden

Best. Nr. 1-77880 (F[1], k[2])
1-77900 (L[1], k[2])
1-77890 (F[1], l[2])
1-75990 (L[1], l[2])

[1] F = mit Freilaufhebel, L = mit Luftfreilauf

[2] k = kurze Trommel, l = lange Trommel

| Serie 30 XL

Technische Daten

Max. Zugkraft	13 608 kg
Motor	Hydraulisch, 197 ccm
Max. Durchflussleistung bei Nennlast	76 l/min
Max. Arbeitsdruck	207 bar
Max. Seildurchmesser	15,9 mm mm
Erford. Mindestbruchkraft Seil	18 688 kg
Trommeldurchmesser	159 mm
Flanschdurchmesser	343 mm
Trommellänge zwischen Flanschen	203 mm (kurz) / 356 mm (lang)
Freilauf	Hebel oder Luftfreilauf
Übersetzung	36:1
Versandgewicht	146 kg (kurz) / 164 kg (lang)
Standards	SAE J706 und EU Directive 98/37/EC und 2006/42/EC

Leistungsdaten bei Durchflussleistung 76 l / min

Max. Zuglast		Max. Seilgeschwindigkeit ohne Last	
Seillage	kg	Seillage	m/min
1	13 608	1	5,4
2	11 514	2	6,7
3	9 979	3	7,6
4	8 805	4	8,8
5	7 878	5	9,8

Leistung 1. (unterste) Seillage	
Zuglast kg	Druck bar
0	67
3 402	106
6 804	141
10 206	180
13 608	203

Abmessungen mm

	30XL kurz	30XL lang
A	752,5	904,9
B	326,7	326,7
C	203,2	355,6
D	222,6	222,6
E	38,1	38,1
F	48,2	48,2
G	Ø 159	Ø 159
H	304,8	457,2
I	394,0	394,0
J	367,0	367,0

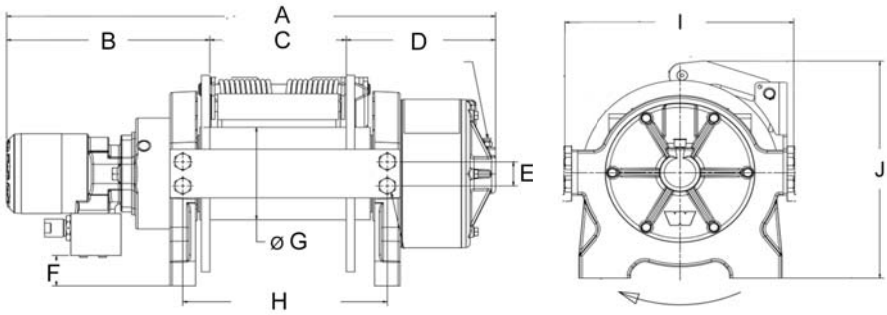

Zubehör

WARN Industrieseilwinden können mit Zubehör vielfältig kombiniert werden. Der große Vorteil der Serie G2 Seilwinden ist, dass in den allermeisten Fällen ein Produkt für alle Seilwinden passend ist.

④ WARN Rollenseilfenster

Für alle Serie G2 Seilwinden, XL Seilwinden auf Anfrage

- Zur korrekten Führung des Seils beim Auf- und Abspulen
- Verlängert die Lebensdauer des Seils
- Rollen aus Stahl mit Bronzebuchsen
- Beschichtet zum Schutz vor Korrosion

⑥ Seildruckplatte

Für alle Serie G2 Seilwinden

- Unterstützt das gleichmäßige Auf- und Abspulen
- einfach nachzurüsten
- Montage an den Verbindungsstangen über oder seitlich an der Trommel

⑦ Funkfernbedienung

Für alle Serie G2 Seilwinden

- Bei Elektroseilwinden Ansteuerung über Kontaktorkasten
- Bei Hydraulikwinden Ansteuerung über Elektromagnetventil
- Funkfrequenz 863 - 870 MHz
- Reichweite bei optimalen Bedingungen bis 50 m
- Schutzart IP65
- Inkl. Notausschaltung
- Entspricht Maschinenrichtlinie 2006/42/EG

④	Rollenseilfenster WARN	1-24336
⑤	Rollenseilfenster TAUBENREUTHER	1-2433614T
⑥	Seildruckplatte TAUBENREUTHER	1-T01030
⑦	Funkfernbedienung	15-5532

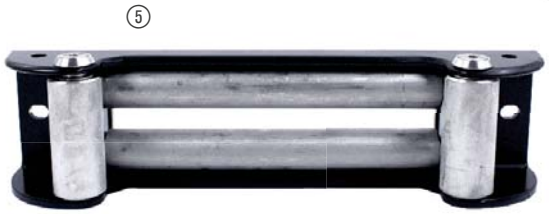

Zubehör

①	Seilspulführung inkl. Seildruckplatte für Serie G2 9 und 12	1-244401
②	Stahlseil auf Anfrage, zum Beispiel:	
	27 m x 10,5 mm mit Haken für Serie G2 9 und 12 (auch EN)	1-27586-27
	32 m x 10,5 mm mit Vollkausche für Serie G2 9 und 12 (nicht EN)	1-10460
	25 m x 11,5 mm mit Haken für Serie G2 15 (auch EN) und 18	1-27649-25
	30 m x 11,5 mm mit Haken für Serie G2 15 (nicht EN) und 18	1-27649-30
③	Umlenkrolle für XL Seilwinden (auf Sonderbestellung)	1-80858
④	Umlenkrolle für Serie G2 9, 12 und 15	1-634901
⑤	Umlenkrolle für Serie G2 18	1-78387

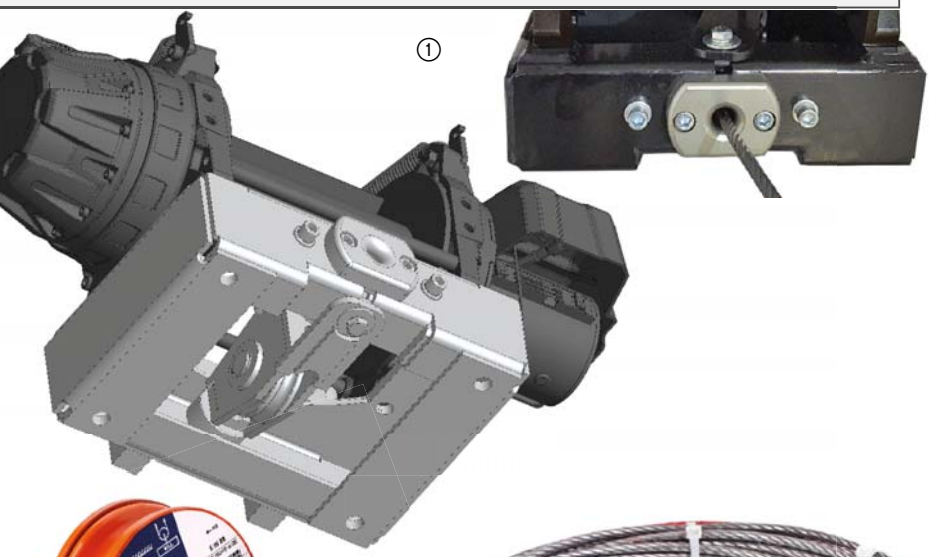

① Seilspulführung

Für Serie G2 9 und 12 Seilwinden

- Gewährleistet unter Last ein geordnetes Aufpulen des Seils
- Ideal bei verdeckter Montage oder wenn die Seilwinde bei Betrieb außer Sichtweite ist (Funkfernbedienung)
- Seildruckplatte im Lieferumfang enthalten
- Zusätzliches Rollenseilfenster nicht erforderlich

③-⑤ Umlenkrolle

Für alle Serie G2 und XL Seilwinden

- Zur Verdopplung der Zugkraft
- Zur Erleichterung beim Arbeiten mit ungünstigen Zugwinkeln

② Stahlseil

Für alle Serie G2 Seilwinden, sowie XL Seilwinden

Robuste Stahlseile für den industriellen Einsatz

- Verschiedene Größen auf Anfrage erhältlich
- Für Serie 12 und 15 auch entsprechend EN14492

⑥	Sicherungsblech für Freilaufhebel	1-T0501
⑦	Freilaufhebel, nur für Verlängerung 1-107040	1-107037
	Verlängerung für Freilaufhebel	1-107040
⑧	Luftfreilaufschaltung	1-107038
⑨	Blindstopfen für Freilauf	1-107039
⑩	OLI Überlastschutz inkl. Kabelsatz	1-1050250
⑪	Notausschalter	1-508188

⑥ Sicherungsklappe Freilaufhabel

Für Serie G2 Seilwinden mit Serien-Freilaufhebel

- Schützt den Freilauf vor irrtümlicher Betätigung
- Einfache Montage, wird am Getriebegehäuse mit dessen Originalschrauben befestigt

Alternativen für Freilaufschaltung

Für alle Serie G2 Seilwinden

⑦ Hebel mit Verlängerung

- Schwarz pulverbeschichteter Hebel für manuelle Verlängerung mit 1-107040

⑧ Luftschaltung

- Ideal bei verdecktem Anbau der Seilwinde, arbeitet mit 3,5 bis 17,25 bar Betriebsdruck, Magnetventil erforderlich

⑨ Blindstopfen

- Deaktiviert die Freispulfunktion (bei verdeckter Seilwindenmontage)

⑩ OLI Überlastschutz

Für elektrische Serie G2 Seilwinden

- Limitiert die max. Zugkraft der Seilwinde um Beschädigungen durch Überlastung oder Niederspannung zu vermeiden
- LED Anzeige als Feedback
- Zum Schutz vor Feuchtigkeit und Chemikalien versiegelt
- Wird individuell programmiert
- Entsprechend EN14492 erforderlich

⑪ Notstop

Für elektrische Serie G2 Seilwinden

- Entsprechend EN14492 erforderlich

| Weitere WARN Elektrowinde

Zeon 8 , 12 V	1-88980
Überlastschutz gem. EN14492	1-90740
Notstop gem. EN14492	1-244600
Stahlseil 25 m x 8,5 mm gem. EN14492	1-10427
Optionale Funkfernbedienung	1-90287
Optionaler Empfänger für Smartphone Bedienung	1-103945

Leistungsdaten

Max. Zuglast		Leistung 1. (unterste) Seillage		
Seillage	kg	Zuglast	Stromaufnahme	Seilgeschw.
		kg	A	m/min
1	3 630	0	63	12,8
2	3 074	910	167	5,2
3	2 666	1 810	255	3,6
4	2 354	2 720	335	2,6
5	2 107	3 630	413	1,9

Abmessungen mm

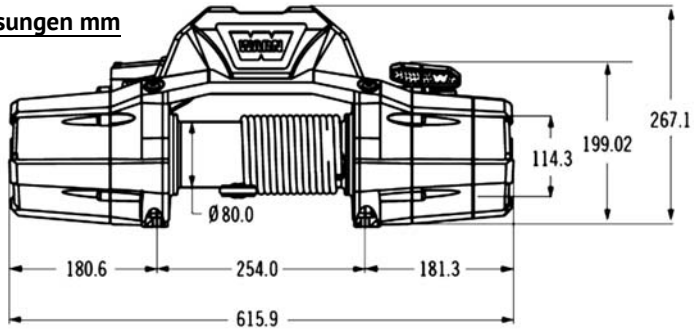

| Alternative EN 14492 Seilwinde

Alternativ zu den Serie G2 Seilwinden fertigt WARN verschiedene Seilwinden für 4 x 4 Fahrzeuge, die auch im professionellen Einsatz überzeugen. Allen voran die Zeon 8, die mit dem entsprechendem Zubehör ausgerüstet auch EN14492 entspricht.

WARN Zeon 8, 12 V

- Fahrzeugseilwinde mit Kontaktor in robustem, versetzbarem Metall-Schaltkasten
- Große Aluminiumtrommel
- Ohne außenliegende, abstehende Anschlusskabel

Technische Daten

Max. Zugkraft	3 630 kg
Motor	12 V
Trommelmaße	Ø 80 mm, L = 229 mm
Getriebe	3-stufiges Planetengetriebe
Freilauf	Manuell mit Hebel
Übersetzung	162:1
Bedienung	3,7 m Kabelfernbedienung, optionale Funkbedienung oder Bedienung über Smartphone
Bremse	automatische Konusbremse in der Trommel
Abdichtung	IP68
Gewicht	42 kg

Benötigtes Zubehör gemäß EN14492

- OLI Überlastschutz
- Notstop-Set zur Montage auf der Winde
- Stahlseil 25 m x 8,5 mm, Mindestbruchkraft 78 kN

Noch mehr WARN Seilwinden

Noch mehr WARN Seilwinden finden Sie in weiteren Prospekten, sowie in unserem Webshop!

Fahrzeugwinden
für Geländefahrzeuge & Pick-ups
zur Fremd- und Eigenbergung

Utility Seilwinden
Hilfswinden für den gewerblichen Einsatz,
z.B. in Werkstatt & Lager

ATV Seilwinden
für Quads, ATVs und UTVs
zur Fremd- und Eigenbergung

www.taubenreuther.de > Alle Produkte > WARN Seilwinden

www.taubenreuther.at > Alle Produkte > WARN Seilwinden

TAUBENREUTHER GmbH.

Am Schwimmbad 8
95326 Kulmbach

Tel. +49 92 21 95 62-0
E-Mail verkauf@taubenreuther.de
www.taubenreuther.de

TAUBENREUTHER GesmbH.

Landstraße 18
5102 Anthering bei Salzburg

Tel. +43 62 23 2 03 90-0
E-Mail office@taubenreuther.at
www.taubenreuther.at

Alle Angaben vorbehaltlich Änderung und Irrtum